Focus Line Spike

J. M. Wilmotte

Proyector para exterior (IP65) con estoque para instalación directa a tierra. Cuerpo en aluminio mecanizado, anodizado negro mate o lacado champagne, con anillo frontal y tapa posterior en anodizado negro mate. Estoque en acero inoxidable AISI 316.

Outdoor (IP65) spotlight, with spike for direct ground installation. Machined aluminium casing, available in matte anodized black and lacquered champagne finishes. Front ring and back cover finished in anodized black. Stainless steel AISI 316 spike.

1405 - Focus Line Spike

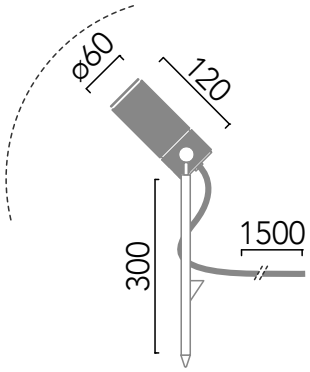

Luz / *light*

GU10 LED Ø50 10W máx.
110/240V 50/60Hz
Bombilla no incluida / *Bulb not included*

Colores / *Colors*

Negro / Black
Champagne
Custom RAL

IP65

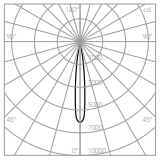

Curvas fotometricas en /
Photometric Curves on www.insolitbcn.com

INSOLIT

Insolit • c/Cerignola 13, 08022 Barcelona
+34 932 507 640 • insolit@insolitbcn.com • **insolitbcn.com**

1405 Focus Line Spike

Proyector para exterior (IP65) con estoque para instalación directa a tierra. Cuerpo en aluminio mecanizado, anodizado negro mate o lacado champagne, con anillo frontal y tapa posterior en anodizado negro mate. Estoque en acero inoxidable AISI 316.

Outdoor (IP65) spotlight, with spike for direct ground installation. Machined aluminium casing, available in matte anodized black and lacquered champagne finishes. Front ring and back cover finished in anodized black. Stainless steel AISI 316 spike.

Código / *Code*	**1405**
Colores / *Colors*	**03** Negro / *Black* **04** Champagne **00** Custom RAL (Consult)
Luz / *Light*	**01** GU10 LED Ø50 10W máx. 110/240V 50/60Hz **Bombilla no incluida / *Bulb not included***
Portalamparas / *Lampholder*	GU10
Potencia máx. / *Max Power*	LED 10W
Material	Aluminio, acero Inox / *Aluminium, stainless steel*
Diseñador / *Designer*	J. M. Wilmotte
Año / *Year*	2017
Peso / *Weight*	3,25 Kg
Dimensiones embalaje / *Box Dimensions*	38x22x11cm

IP65

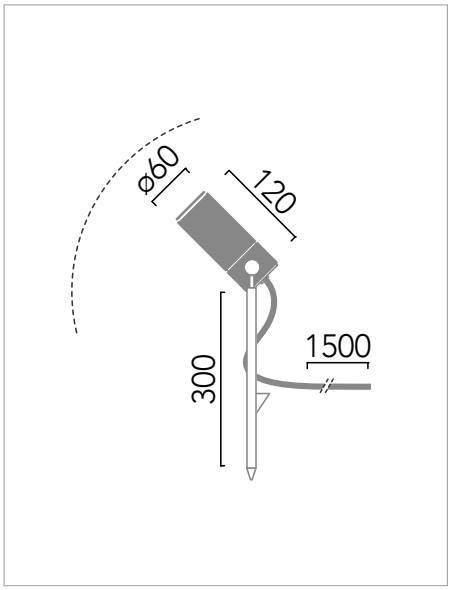

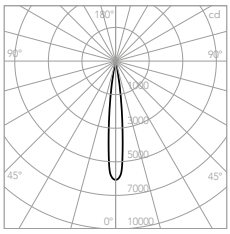

Fotometrías completas disponibles en /
Full photometrics on: www.insolitbcn.com

Fabricado según normativa EN60598-1 y regulaciones pertinentes. / *Manufactured according EN60598-1 normative and relevant regulations.*

INSOLIT

Insolit • c/Cerignola 13, 08022 Barcelona
+34 932 507 640 • insolit@insolitbcn.com • **insolitbcn.com**

Focus Line Spike

J.M.WILMOTTE

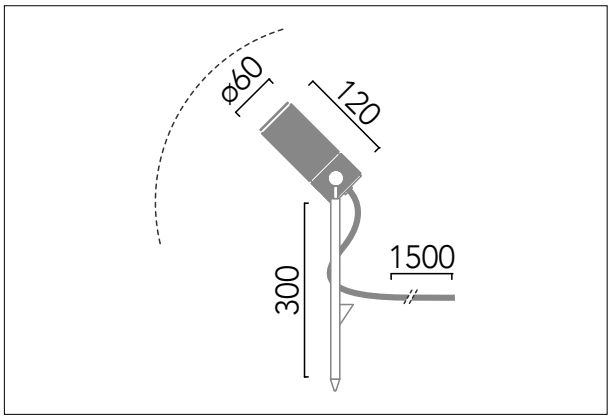

INSOLIT

Insolit
c/Cerignola, 13
08022 Barcelona
+34 932 507 640
insolit@insolitbcn.com
insolitbcn.com

Focus Line Spike

J.M.WILMOTTE

1405XX03

Instrucciones de montaje
Installation instructions

INSOLIT
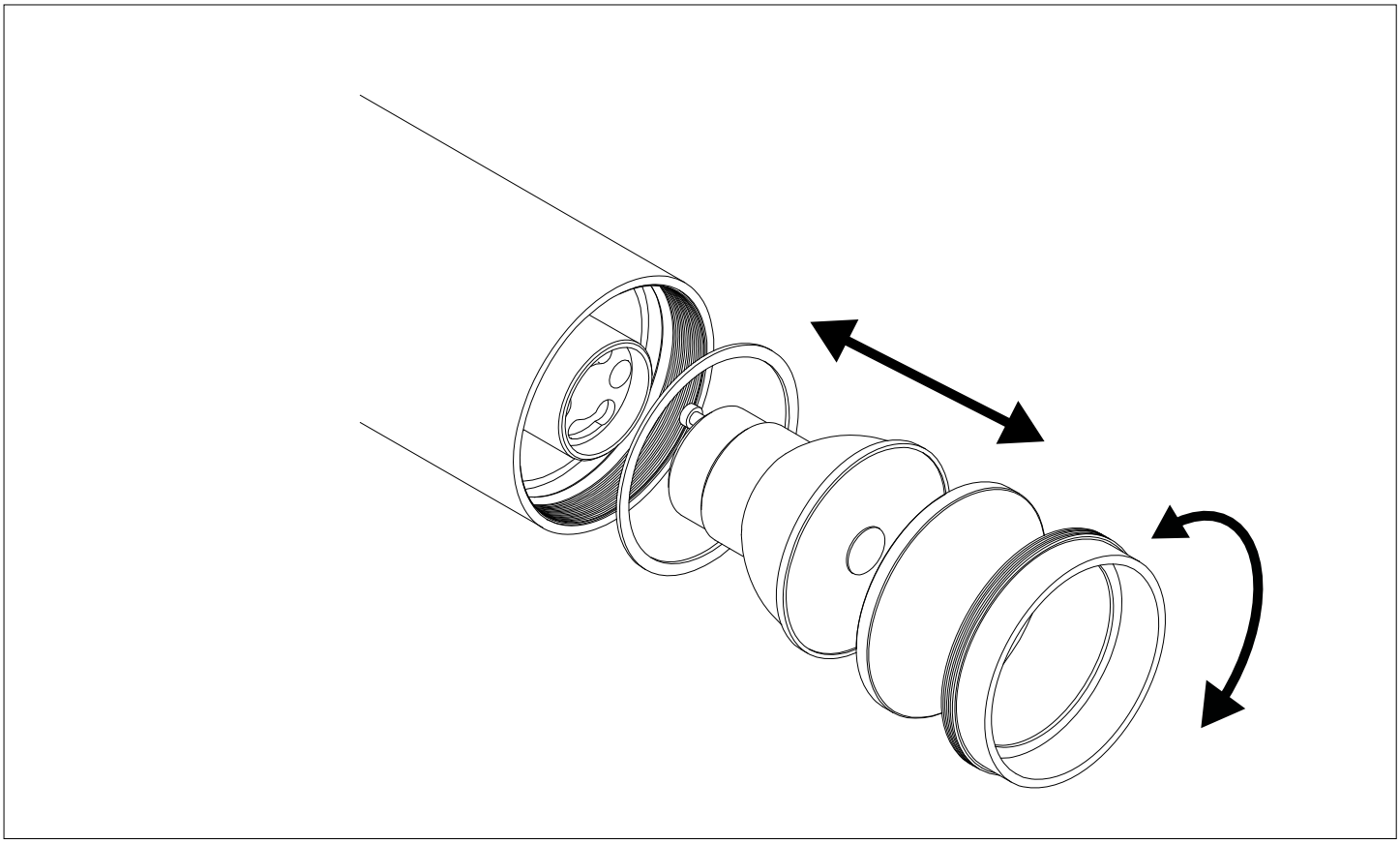
Cambio de la lampara / *Lamp Replacement*